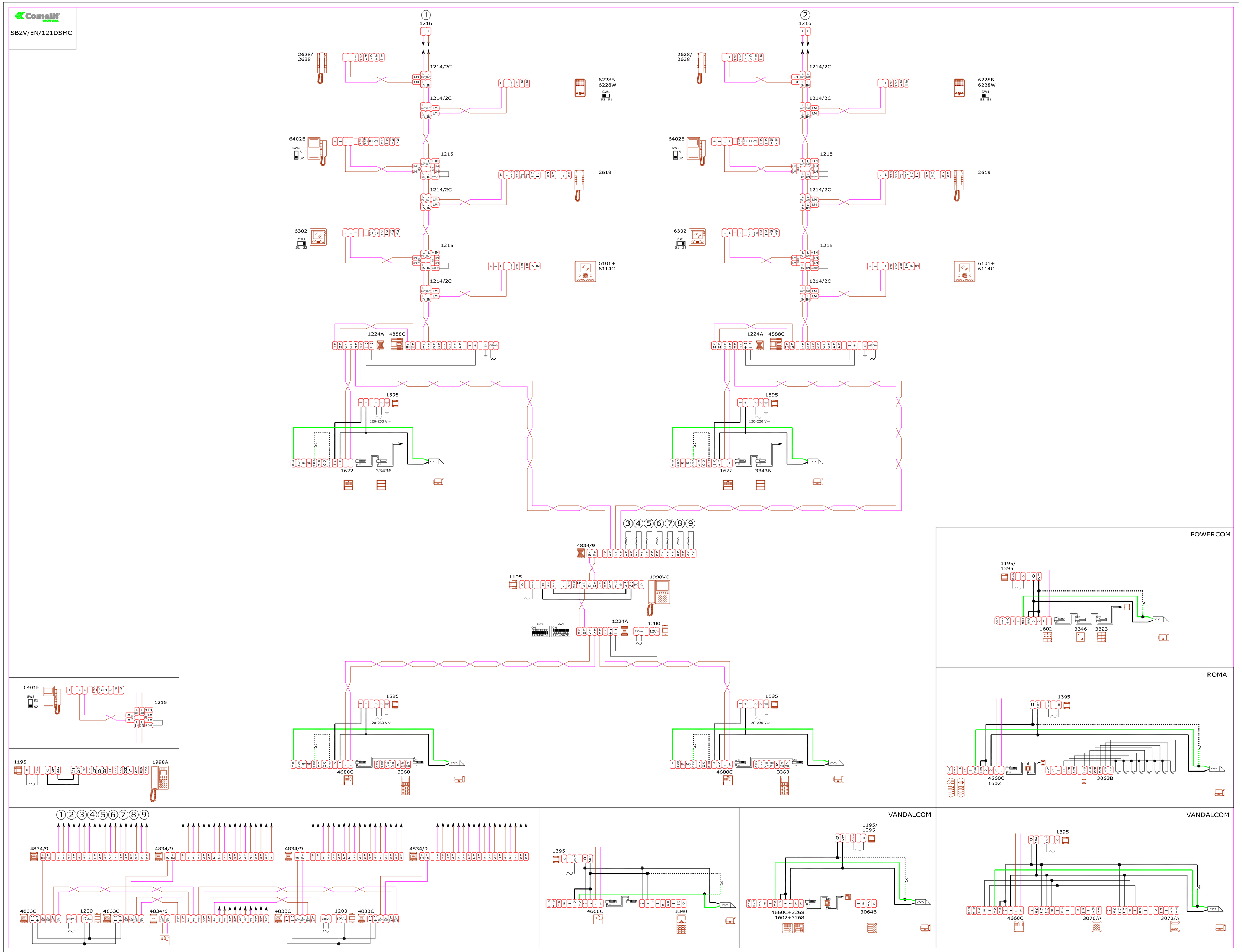

Comelit
SB2V/EN/121DSMC
1216
2628/
2638
1214/2C
6228B
6228W
6402E
1215
2619
6302
6101+
6114C
1224A
4888C
1595
120-230 V~
1622
33436
4834/9
1195
1998VC
1200
POWERCOM
1195/
1395
1602
3346
3323
ROMA
1395
4660C
1602
3063B
6401E
1998A
4680C
3360
4833C
3340
VANDALCOM
4660C+3268
1602+3268
3064B
3070/A
3072/A