SBC/EN/144DE

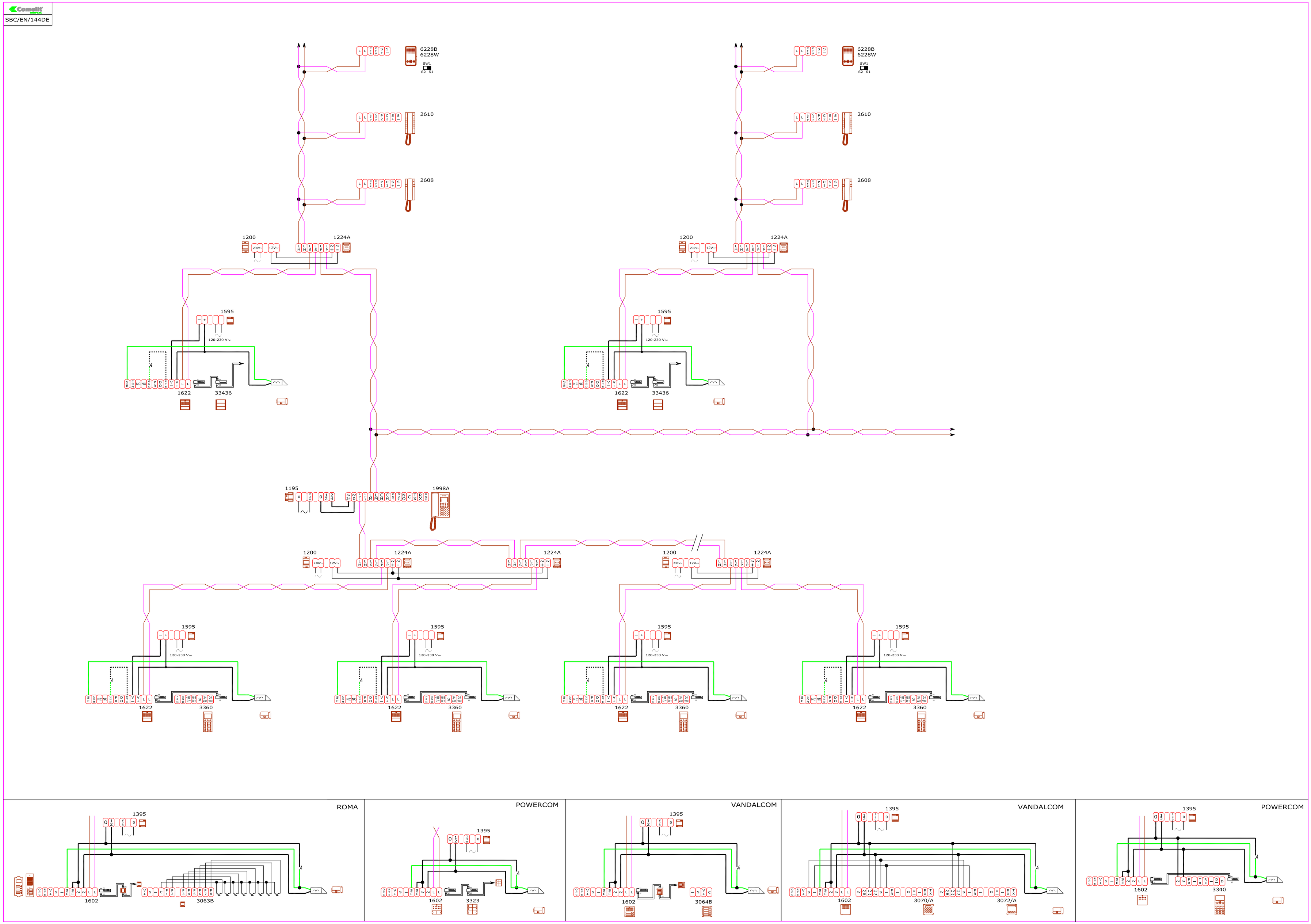

6228B
6228W
SW1
S2 S1
2610
2608
1200
1224A
1595
120-230 V~
1622
33436
1195
1998A
3360
ROMA
1395
1602
3063B
POWERCOM
3323
VANDALCOM
3064B
3070/A
3072/A
3340