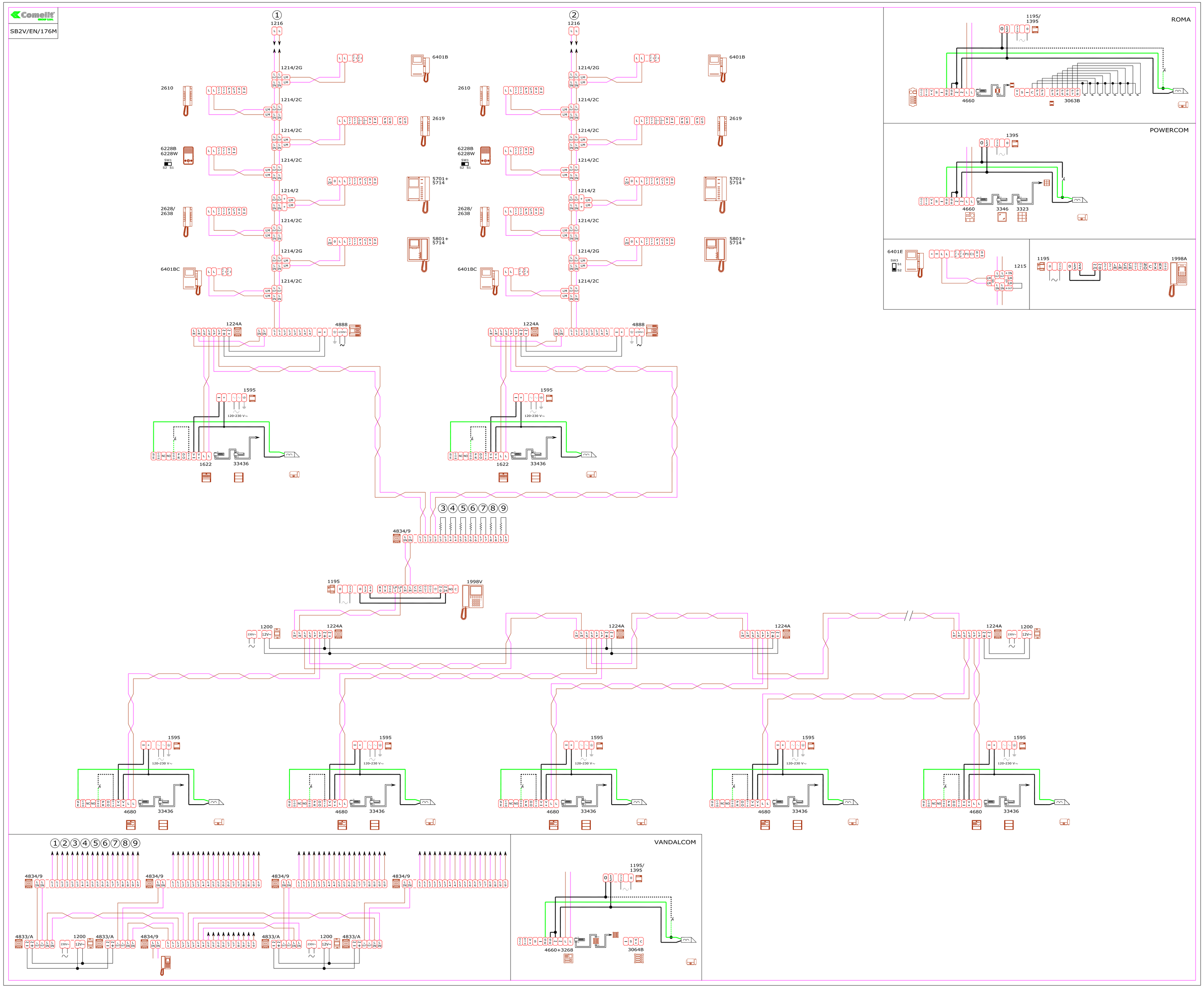

Comelit
SB2V/EN/176M
ROMA
POWERCOM
VANDALCOM
1216
1214/2G
1214/2C
1214/2
2610
2619
6228B
6228W
2628/
2638
6401B
6401BC
5701+
5714
5801+
5714
1224A
4888
1595
1622
33436
4834/9
1998V
1200
4680
1195/
1395
4660
3063B
3346
3323
6401E
1215
1998A
4660+3268
3064B
4833/A