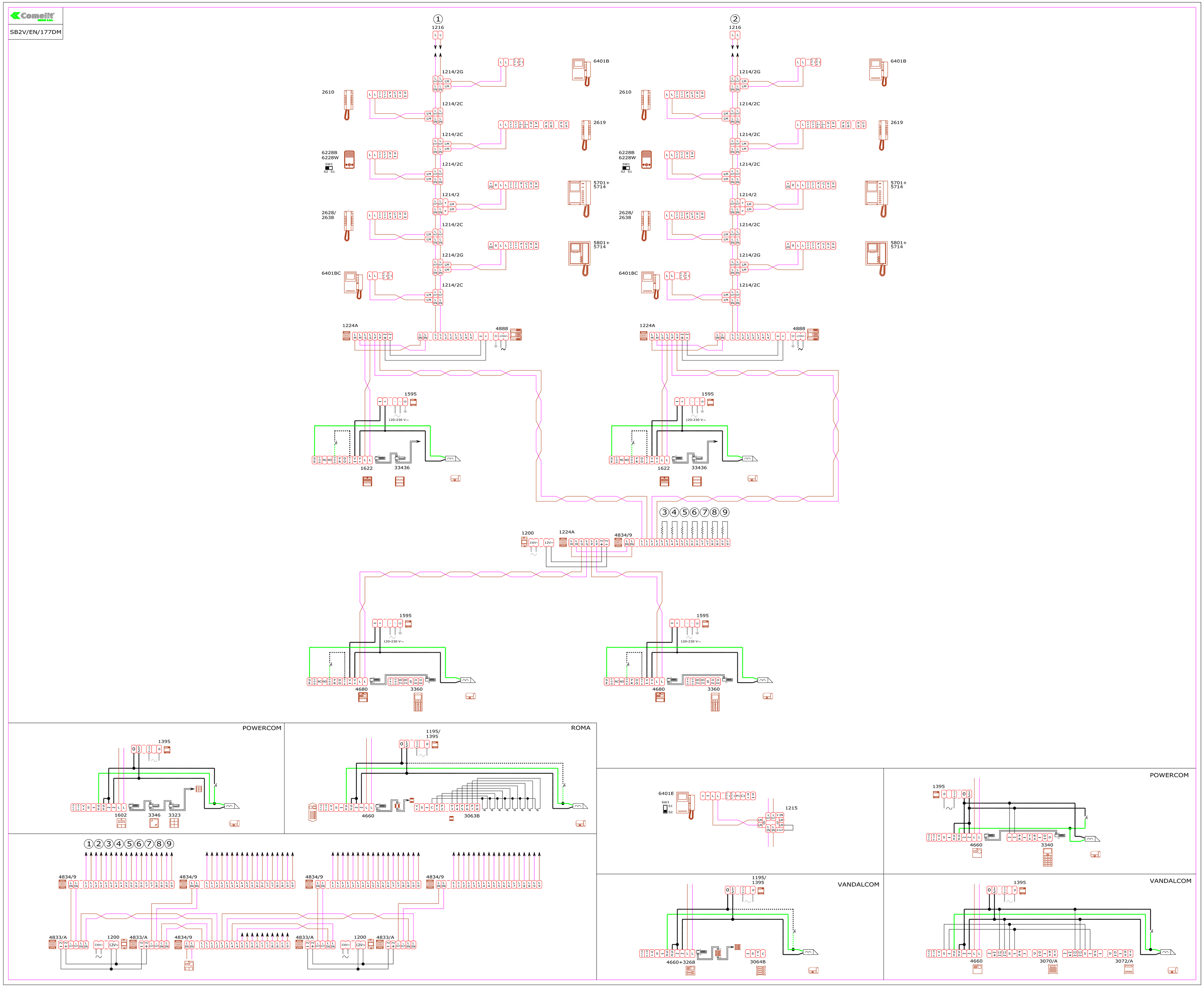

Comelit
SB2V/EN/177DM
1216
1214/2G
1214/2C
1214/2
6401B
2610
2619
6228B
6228W
5701+
5714
2628/
2638
5801+
5714
6401BC
1224A
4888
1595
120-230 V~
1622
33436
1200
4834/9
4680
3360
POWERCOM
1395
1602
3346
3323
ROMA
1195/
1395
4660
3063B
4833/A
6401E
1215
3340
VANDALCOM
4660+3268
3064B
3070/A
3072/A